MUEBLE ELEVADO PARA LAVAMANOS
DUSTRY
P00789IB

Revisión:00/26/04/2022

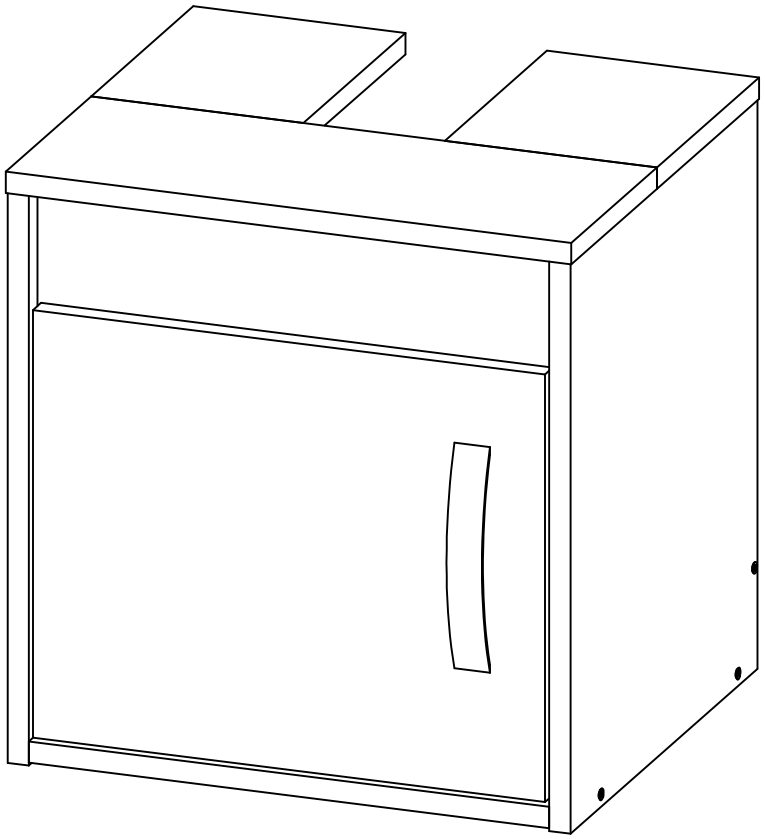

Practimac
tu espacio, tu vida.

www.maderkit.com.co

018000 - 180 - 425

SERVICIO AL CLIENTE LINEA GRATUITA A NIVEL NACIONAL

*Los accesorios mencionados en el instructivo de armado podrían variar sin previo aviso.

ACCESORIOS

DIBUJO	NOMBRE	CANT.	ITEMS
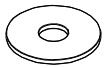	ARANDELA DE 5/32" GALVANIZADA (3.96mm)	**2**	0004632
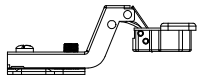	BISAGRA EMBEBIDA 35MM	**2**	20040014
	CANTONERA 3 CND3818	**2**	0004644
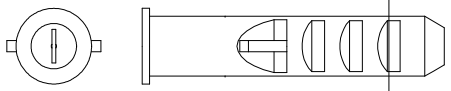	CHAZO PLASTICO DE 5/16	**4**	0004628
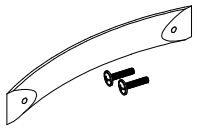	MANIJA PLANA ABS NEGRA MPL128	**1**	018774
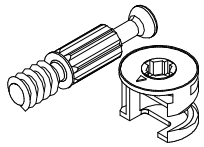	PERNO CONECTOR MINIFIX 15MM	**13**	0002715

DIBUJO	NOMBRE	CANT.	ITEMS
	TARUGO DE (8mm X 30 mm)	**9**	20030001
	TAPA ADHESIVA	**6**	0004965
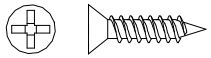	TORNILLO 6*5/8 AVE PHI ZINC AGLOMERADO	**12**	0004705
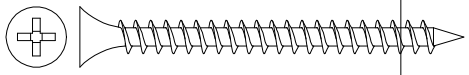	TORNILLO 6x2" AVE PHI AUTOPERFORANTE (6mm x 50.8mm)	**8**	0000152
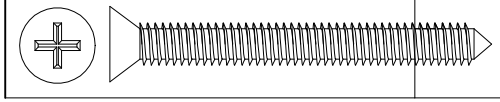	TORNILLO 10x2" AVE PHI ZINC	**4**	0004629

La información y características de accesorios que aparecen en este MANUAL DE INSTRUCCIONES pueden estar sujetas a cambios dependiendo de su efectiva disponibilidad y podrán variar de acuerdo con la versión comercializada. El fabricante se reserva el derecho de realizar modificaciones en cualquier momento y sin previo aviso. Esta información está basada en la última actualización entregada por el fabricante, y las características definitivas del mueble serán las que conozca y acepte el comprador. Vigencia hasta una nueva actualización de la fábrica. Las piezas y/o accesorios que deban reponerse por efectos de garantía se harán por la versión equivalente disponible en el momento del elemento a reponer.

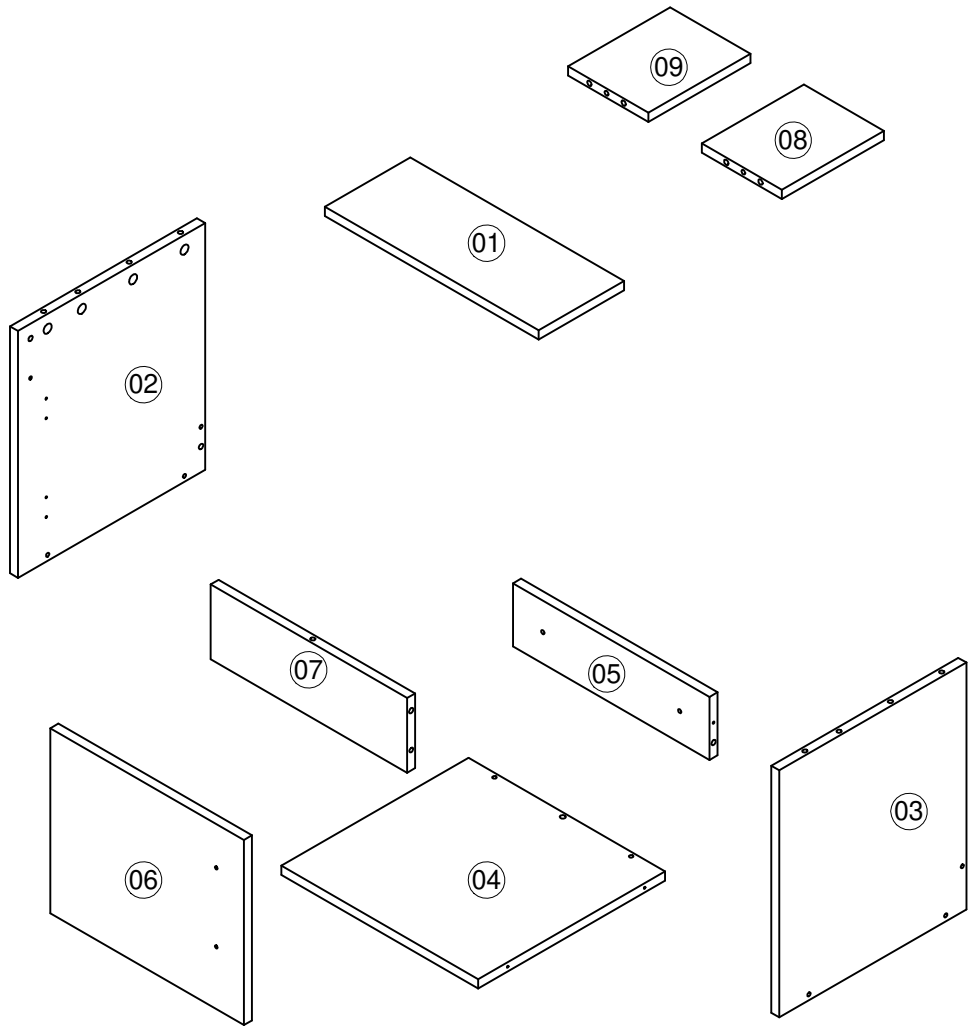
09
08
01
02
07
05
03
06
04

PASO 1

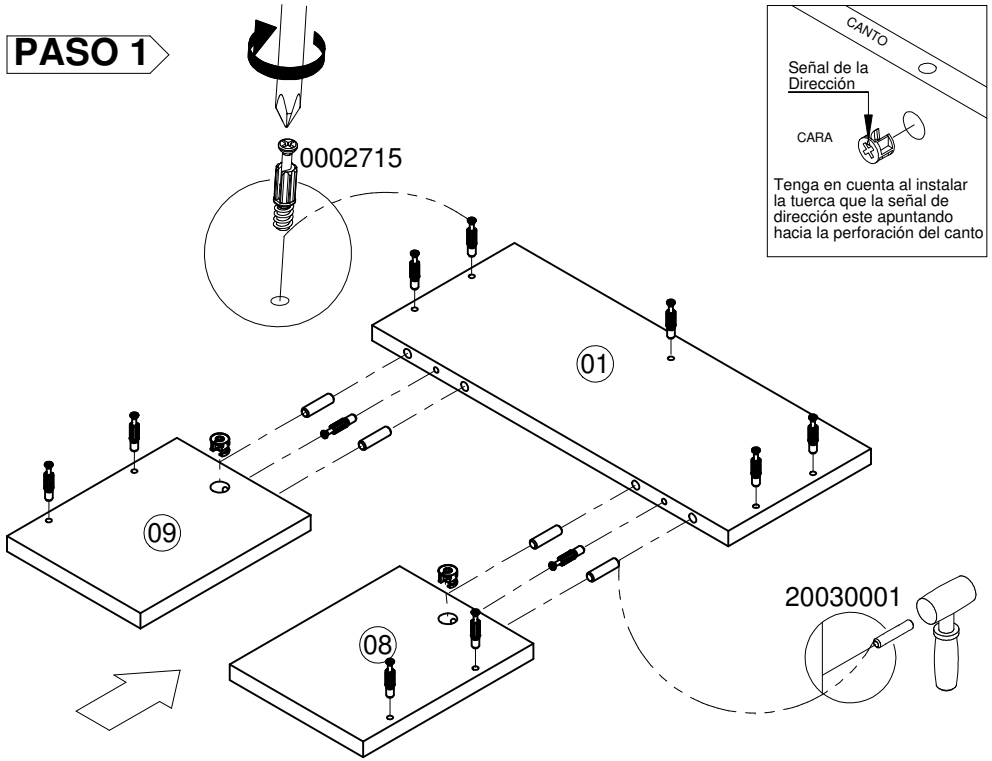

PASO 2

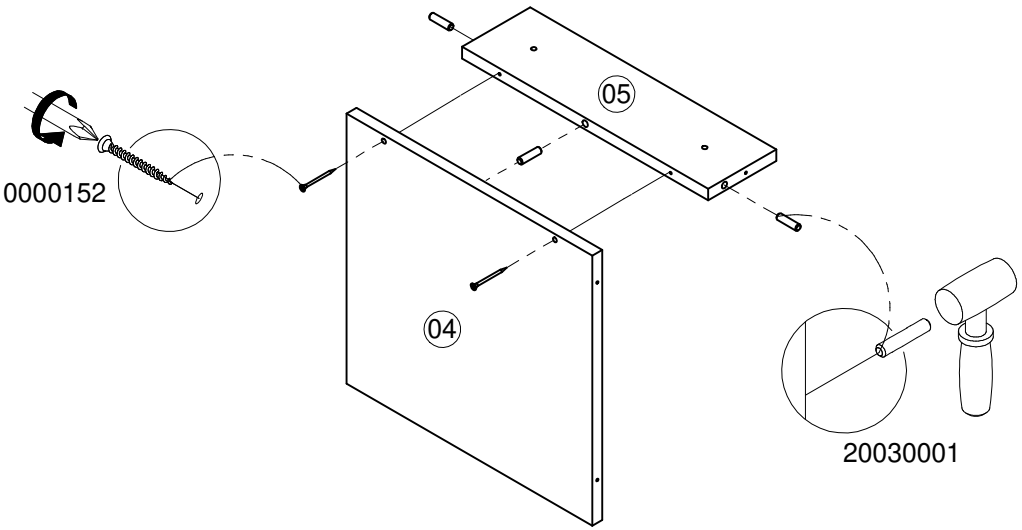

PASO 3

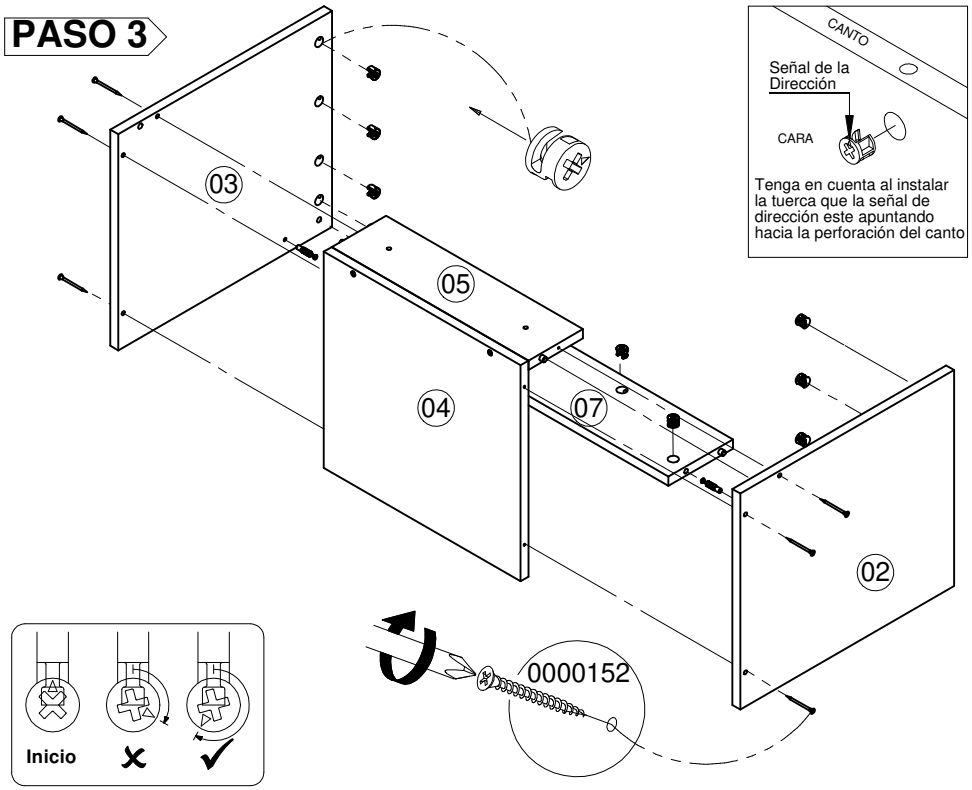

PASO 4

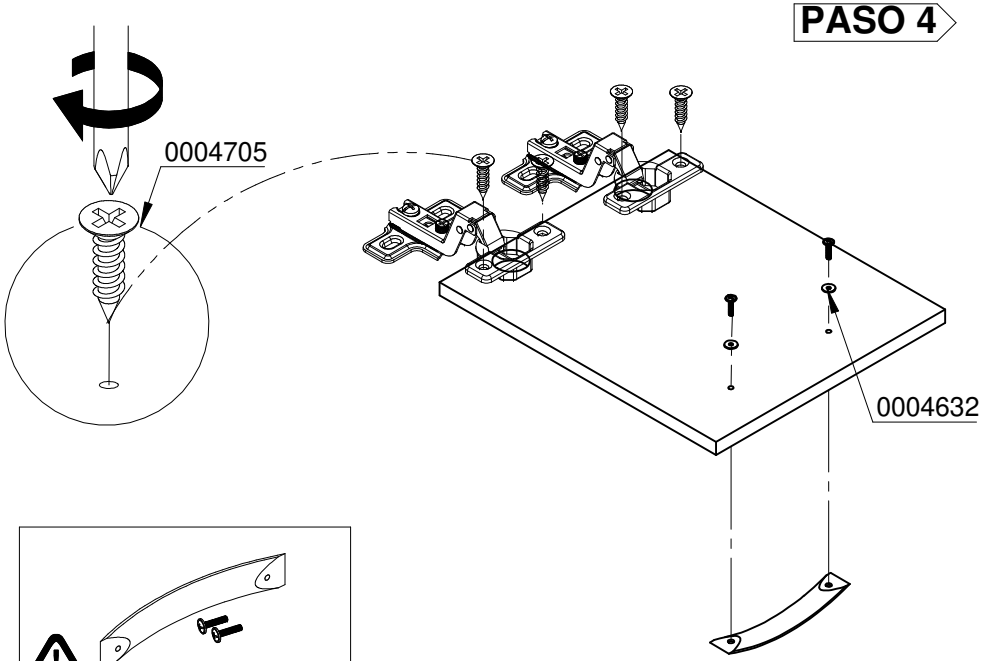

La MANIJA que aparece en este manual, puede estar sujeta a cambios dependiendo de su efectiva disponibilidad y puede modificarse en cualquier momento y sin previo aviso.

PASO 5

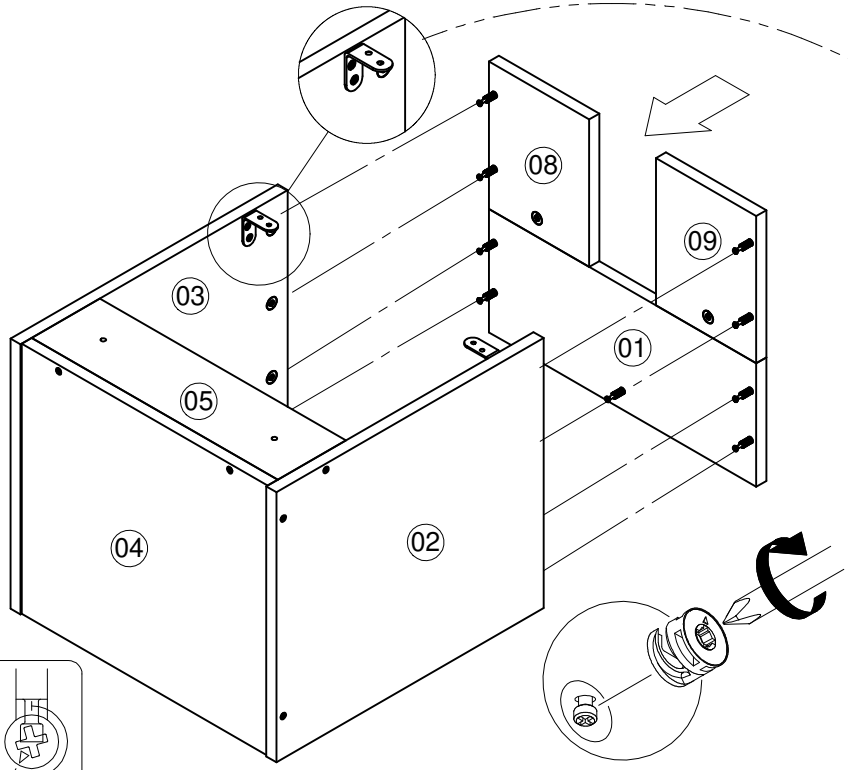

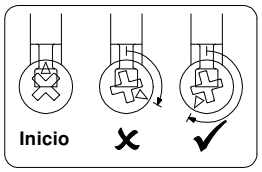

COLOCAR CANTONERAS COMO LO MUESTRA LA IMAGEN Y A LA ALTURA DESEADA, LUEGO INSTALAR EN LA PARED PARA DAR MAYOR RESISTENCIA

VISTA 1

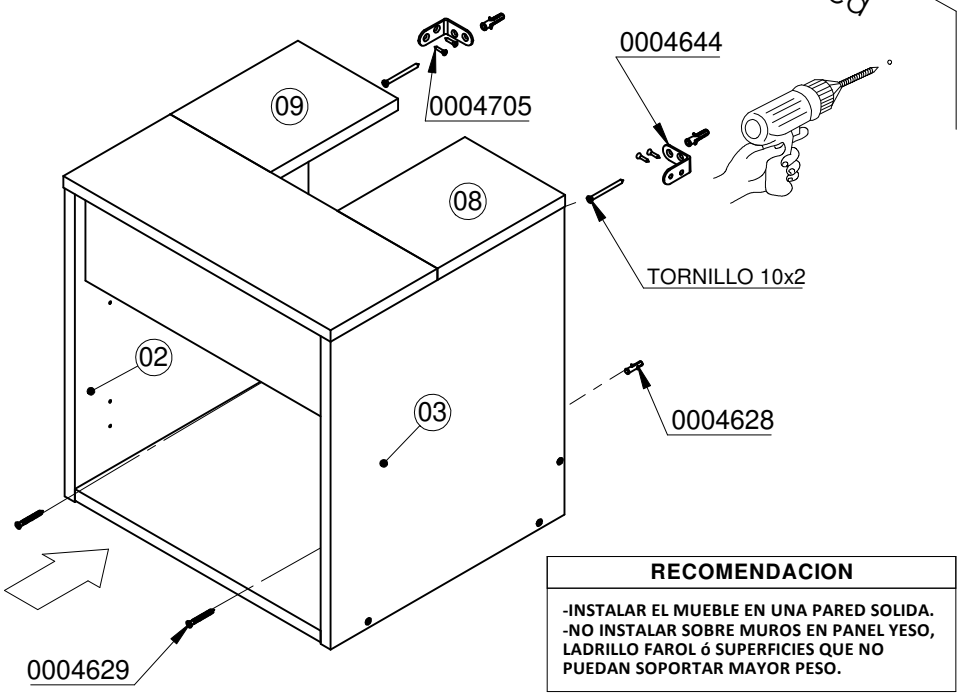

RECOMENDACION

-INSTALAR EL MUEBLE EN UNA PARED SOLIDA.
-NO INSTALAR SOBRE MUROS EN PANEL YESO, LADRILLO FAROL ó SUPERFICIES QUE NO PUEDAN SOPORTAR MAYOR PESO.

PASO 6

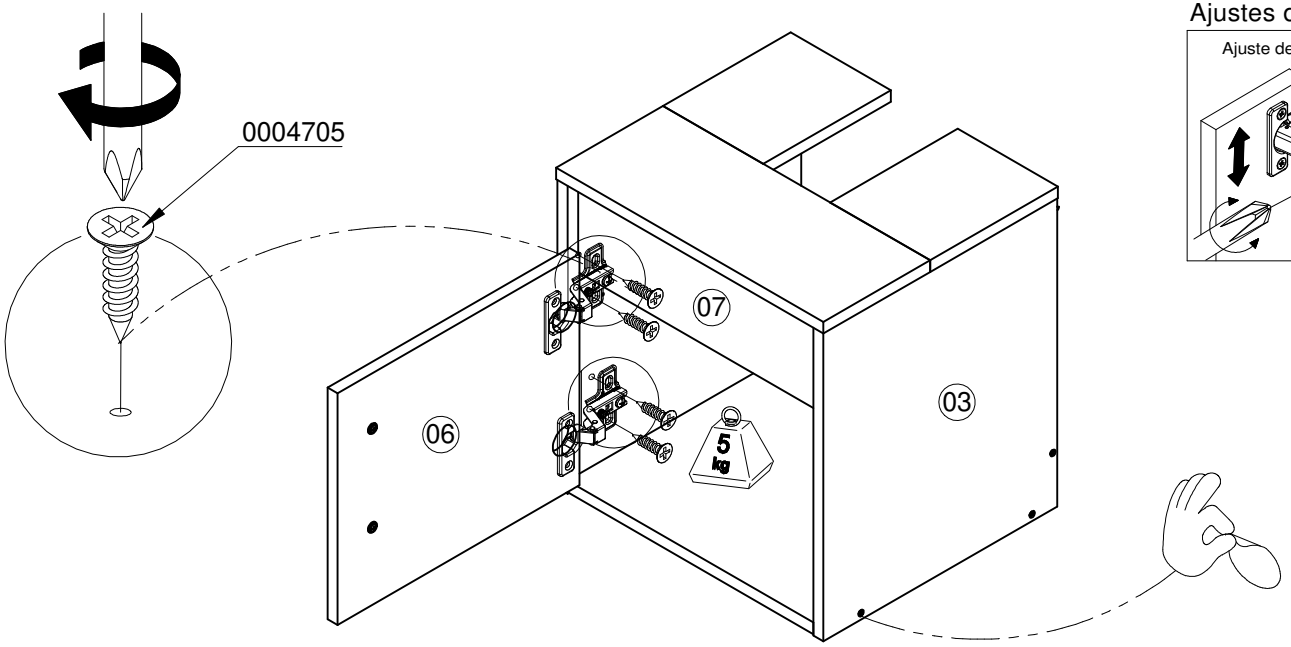

Ajustes de la puerta

